Załącznik nr 1

WYMAGANIA PRAWNE, WYMAGANE PARAMETRY TECHNICZNO – UŻYTKOWE PRZEDMIOTU ZAMÓWIENIA ORAZ WYMAGANE DOKUMENTY

I. Opis przedmiotu zamówienia:

Dostawa narzędzi zmechanizowanych ręcznych do cięcia z napędem pneumatycznym Grupa 294-15-03

1	PIŁA HYDRAULICZNA BRZESZCZOTOWA

B. Wymagania prawne oraz wymagane parametry techniczno - użytkowe.

Aktów prawnych wdrażających dyrektywy nowego podejścia UE do polskiego ustawodawstwa:

a) Ustawy z dnia 30 sierpnia 2002 r. o systemie oceny zgodności (Dz. U. z 2017, poz. 1226 z późn. zm.).
b) Ustawy z dnia 13 kwietnia 2016 r. o systemach oceny zgodności i nadzoru rynku (Dz. U. 2017 poz. 1390)
c) Rozporządzenia Ministra Rozwoju z dnia 6 czerwca 2016 r. w sprawie wymagań dla urządzeń systemów ochronnych przeznaczonych do użytku w atmosferze potencjalnie wybuchowej (Dz. U. 2016 poz. 817) - Dyrektywa 2014/34/UE (ATEX).
c) Rozporządzenia Ministra Gospodarki z dnia 21 października 2008 r. w sprawie zasadniczych wymagań dla maszyn (dyrektywa 2006/42 WE), Dz. U. Nr 199, poz. 1228 z późn. zm.
d) PN-EN ISO 12100 (Bezpieczeństwo maszyn — Ogólne zasady projektowania i ocena ryzyka)
e) Dyrektywa Maszynowa 2006/42/WE.

2. Ustawy z dnia 9 czerwca 2011r. – Prawo geologiczne i górnicze (Dz. U. z 2017, poz. 2126 z późn. zm.) i obowiązujących rozporządzeń:
   a) Rozporządzenia Ministra Energii z dnia 23 listopada 2016 r. w sprawie szczegółowych wymagań dotyczących prowadzenia ruchu podziemnych zakładów górniczych (DZ.U.2017 poz. 1118 2017.07.01).
   b) Rozporządzenie Ministra Środowiska z dnia 29 stycznia 2013r. w sprawie zagrożeń naturalnych w zakładach górniczych (Dz. U. z 2015 poz. 1702 wraz z późn. zm.)

Uwaga:
W przypadku zmian aktów prawnych, związanych z realizacją niniejszego postępowania, przedmiot dostawy musi spełniać uwarunkowania prawne, obowiązujące w dniu dostawy.

II. WYMAGANIA PRAWNE I WYMAGANE PARAMETRY TECHNICZNO-UŻYTKOWE .

Dostawa fabrycznie nowych pił brzeszczotowych hydraulicznych

Lp.	Opis	Parametry wymagane
1	Masa	Do 11 kg
2	Medium	Emulsja wodno-olejowa 0,3% lub olej hydrauliczny
3	Ciśnienie zasilania,	10-35 MPa
4	Narzędzie tnące	Brzeszczot
5	Długość brzeszczotu	Min. 300 mm
6	Środowisko pracy	Zastosowanie w wyrobiskach w polach metanowych ze stopniem „b” i „c” niebezpieczeństwa wybuchu metanu oraz klasy „B” zagrożenia wybuchem pyłu węglowego

Inne	Obudowa piły wykonana z materiału nie stwarzającego niebezpieczeństwa wybuchu w trakcie eksploatacji w warunkach zagrożenia metanowego; wykluczone zastosowanie specjalnych osłon lub powłok w przypadku obudowy wykonanej z materiału stwarzającego niebezpieczeństwo zainicjowania wybuchu w warunkach zagrożenia metanowego. Dostawa piły wraz z brzeszczotem. Narzędzie przeznaczone do cięcia elementów wykonanych ze stali, metali nieżelaznych , drewna, gumy i tworzyw sztucznych. Wymagane jest wyposażenie w element do elektronicznej identyfikacji (transponder pasywny) zgodnie z wymaganiami PGG. S.A.

III .Wymagania dodatkowe:

1. Urządzenia muszą być wyposażone tak by osiągały deklarowane parametry techniczne dla każdej z wartości ciśnienia zasilania ze zdefiniowanego przedziału.
2. W przypadku gdy, którakolwiek wartość ciśnienia zasilania, z podanego w wymaganiach przedziału, przekracza wartość dopuszczalną dla oferowanego wyrobu, Wykonawca winien zaoferować wyrób z **zaworem redukcyjnym**, **który stanowić musi integralną część oferowanego urządzenia. Wykonawca w cenie oferty winien ująć również cenę zaworu redukcyjnego**.
3. W przypadku wymogu (zapisanego w dokumentacji techniczno-ruchowej / instrukcji wyrobu) stosowania w trakcie normalnej eksploatacji oferowanego urządzenia - **smarownicy, filtrów o podwyższonej dokładności lub innych dodatkowych specjalnych urządzeń/zabezpieczeń, ich cena powinna być doliczona do ceny oferty i ujęte one winny być w Załączniku Nr 2.**
4. **Oferowane piły hydrauliczne muszą być wyrobem profesjonalnym przeznaczonym do użytku w podziemnych zakładach górniczych wydobywających węgiel kamienny.**

Urządzenia muszą być wyposażone w transpondery pasywne, szczegółowo opisane w załączniku nr 4

III. **Dokumenty wymagane w celu potwierdzenia spełnienia przez oferowane dostawy wymagań określonych przez Zamawiającego –** ***do złożenia wraz z ofertą.***

1. Oświadczenie o spełnieniu wymagań prawa polskiego i Unii Europejskiej w zakresie wprowadzenia na rynek i do użytku w podziemnych wyrobiskach zakładów górniczych w warunkach istniejących zagrożeń (zgodnie z załącznikiem nr 3).
2. Oświadczenie o przynależności lub braku przynależności do tej samej grupy kapitałowej (zgodnie z załącznikiem nr 2b).
3. Oświadczenie o posiadaniu statusu mikro przedsiębiorcy /małego przedsiębiorcy/średniego przedsiębiorcy/ dużego przedsiębiorcy (zgodnie z załącznikiem nr 2c).
4. Wykaz parametrów techniczno-użytkowych oferowanego przedmiotu zamówienia (zgodnie z załącznikiem nr 2a).
5. Wyciąg DTR bądź dokumentacji konstrukcyjnej, zawierający co najmniej: rysunki techniczne oferowanego przedmiotu zamówienia. Dokumenty muszą potwierdzać spełnienie wymagań technicznych określonych przez zamawiającego w załączniku nr 4.
6. Deklaracja zgodności UE-wzór lub dokument przedstawiający treść Deklaracji Zgodności UE.
7. Certyfikat badania typu UE/WE (dla urządzeń budowy przeciwwybuchowej) wydany przez notyfikowaną jednostkę certyfikującą i potwierdzający, że urządzenia spełniają wymagania grupy I kategorii M2 zgodnie z Dyrektywą 2014/34/UE lub dokument potwierdzający złożenie dokumentacji technicznej w jednostce certyfikującej wraz z wskazaniem miejsca przechowywania dokumentacji oraz numerem referencyjnym.
8. Karta katalogowa lub DTR potwierdzającą spełnienie wymagań technicznych.
9. Dokumenty dot. transponderów pasywnych – załącznik nr 4

1. Oświadczenie o przynależności lub braku przynależności do tej samej grupy kapitałowej – ***zgodnie z załącznikiem***
   1) Transpondery pasywne –
      i. Certyfikat badania typu UE/WE (dla urządzeń budowy przeciwwybuchowej) wydany przez notyfikowaną jednostkę certyfikującą i potwierdzający, że urządzenia spełniają wymagania grupy I kategorii M1 zgodnie z Dyrektywą 2014/34/UE lub 94/9/WE.
      ii. Deklarację zgodności zgodną z Rozporządzeniem Ministra Rozwoju z 6 czerwca 2016r. „W sprawie wymagań dla urządzeń i systemów ochronnych przeznaczonych do użytku w atmosferze potencjalnie wybuchowej" (Dz.U. 2016 poz. 817).
      iii. Deklaracja powinna również potwierdzać spełnienie wymagań wynikających z ustawy z 9 czerwca 2011r. „Prawo geologiczne i górnicze" wraz z Rozporządzeniami z niej wynikającymi (Dz.U. 2020 poz. 1064 – tekst jednolity). W przypadku urządzeń generujących fale elektromagnetyczne wymaga się również potwierdzenia spełnienia wymagań ustawy z 13 kwietnia 2007r. „O kompatybilności elektromagnetycznej" (Dz. U. 2019 poz. 2388 – tekst jednolity).
      iv. DTR potwierdzającą spełnienie wymagań technicznych.

III. WYMAGANE DOKUMENTY, KTÓRE NALEŻY DOSTARCZYĆ WRAZ Z PRZEDMIOTEM ZAMÓWIENIA

a) Dowód dostawy sporządzony w Portalu Dostawcy Polskiej Grupy Górniczej S.A.,
b) Deklaracja zgodności UE wyrobu, stwierdzająca jego zgodność z zasadniczymi i szczegółowymi wymaganiami określonymi w odnośnych rozporządzeniach/dyrektywach i normach.
c) Świadectwo jakości wyrobu,
d) Karta gwarancyjna.
e) Instrukcja obsługi (w rozumieniu dyrektyw 2014/34/WE i 2006/42) z wykazem części zamiennych – 1egz. do każdego wyrobu.

IV.WYMAGANIA DOTYCZĄCE GWARANCJI ***:12 miesięcy***

V. TERMIN REALIZACJI ZAMÓWIEŃ: do 30 dni od daty zamówienia.

Data i podpis

Jerzy Kozak

Elektronicznie podpisany przez Jerzy Kozak
Data: 2026.09.28 11:52:43 +02'00'

Załącznik Nr 2a

WYKAZ PARAMETRÓW TECHNICZNO – UŻYTKOWYCH OFEROWANEGO PRZEDMIOTU ZAMÓWIENIA, SPEŁNIENIA WYMAGAŃ PRAWNYCH, WYKAZ ZAŁĄCZONYCH DOKUMENTÓW POTWIERDZAJĄCYCH SPEŁNIANIE PRZEZ OFEROWANE DOSTAWY WYMAGAŃ OKREŚLONYCH PRZEZ ZAMAWIAJĄCEGO

A. Parametry techniczno – użytkowe oferowanego przedmiotu zamówienia.

Dostawa fabrycznie nowych pił taśmowych z napędem hydraulicznym do cięcia wyrobów stalowych min. 240 X160 MM

Producent …….

Wyrób oferowany (typ) …….

Lp.	**Opis**	**Parametry wymagane**	**Parametry oferowane ***
1	Masa	Do 11 kg	**tak/nie**
2	Medium	Emulsja wodno-olejowa 0,3 %, filtracja 100 µm, lub olej hydrauliczny	**tak/nie**
3	Ciśnienie zasilania,	10÷35 MPa	**tak/nie**
4	Narzędzie tnące	Brzeszczot	**tak/nie**
5	Długość brzeszczotu	Min. 300 mm	**tak/nie**
6	Środowisko pracy	Zastosowanie w wyrobiskach w polach metanowych ze stopniem „b” i „c” niebezpieczeństwa wybuchu metanu oraz klasy „B” zagrożenia wybuchem pyłu węglowego	**tak/nie**
inne	Obudowa piły wykonana z materiału nie stwarzającego niebezpieczeństwa wybuchu w trakcie eksploatacji w warunkach zagrożenia metanowego; wykluczone zastosowanie specjalnych osłon lub powłok w przypadku obudowy wykonanej z materiału stwarzającego niebezpieczeństwo zainicjowania wybuchu w warunkach zagrożenia metanowego. Dostawa piły wraz z brzeszczotem. Narzędzie przeznaczone do cięcia elementów wykonanych ze stali, metali nieżelaznych , drewna, gumy i tworzyw sztucznych. Wymagane jest wyposażenie w element do elektronicznej identyfikacji (transponder pasywny) zgodnie z wymaganiami PGG. S.A.		**tak/nie**

Załącznik Nr 2b

INFORMACJA O PRZYNALEŻNOŚCI DO GRUPY KAPITAŁOWEJ

W imieniu Wykonawcy:

……

Składam pełną listę podmiotów należących do tej samej grupy kapitałowej w rozumieniu ustawy z dnia 16 lutego 2007 r. o ochronie konkurencji i konsumentów (Dz. U. Nr 50, poz. 331, z późn. zm.):

LISTA PODMIOTÓW NALEŻĄCYCH DO TEJ SAMEJ GRUPY KAPITAŁOWEJ

Nazwa grupy kapitałowej: …… ……		
lp.	Nazwa członka grupy kapitałowej	Siedziba
1		
2		
3		
4		
5		

Załącznik nr 2c

Nazwa Wykonawcy/członka konsorcjum:

_____
_____
_____

OŚWIADCZENIE
O POSIADANIU STATUSU MIKROPRZEDSIĘBIORCY, MAŁEGO PRZEDSIĘBIORCY, ŚREDNIEGO PRZEDSIĘBIORCY, DUŻEGO PRZEDSIĘBIORCY

Wykonawca oświadcza, że **spełnia warunki / nie spełnia warunków** * do zakwalifikowania go do kategorii mikroprzedsiębiorstw oraz małych i średnich przedsiębiorstw określonych w Załączniku 1 do Rozporządzenia Komisji (UE) nr 651/2014 z dnia 17 czerwca 2014 roku uznającego niektóre rodzaje pomocy za zgodne z rynkiem wewnętrznym w zastosowaniu art. 107 i 108 Traktatu (Dz. Urz. UE L187 z 26.06.2014 r.). Wykonawca potwierdza, iż jest świadomym, że zgodnie z przywołaną w zdaniu poprzedzającym regulacją, do kategorii mikroprzedsiębiorstw oraz małych i średnich przedsiębiorstw należą przedsiębiorstwa, które zatrudniają mniej niż 250 pracowników i których roczny obrót nie przekracza 50 milionów EUR, lub roczna suma bilansowa nie przekracza 43 milionów EUR.

** - skreślić niewłaściwe*

Załącznik nr 2d

Nazwa Wykonawcy/członka konsorcjum:

……..

OŚWIADCZENIE

Niniejszym potwierdzam, że oferowany wyrób ……..
jest wyrobem profesjonalnym przeznaczonym do użytku w podziemnym zakładzie górniczym wydobywającym węgiel kamienny oraz spełnia wymagania:

1. Ustawy z dnia 9 czerwca 2011r. – Prawo geologiczne i górnicze (Dz. U. z 2023, poz. 633 z późn. zm.)
2. Rozporządzenia Ministra Energii z dnia 23 listopada 2016 r. w sprawie szczegółowych wymagań dotyczących prowadzenia ruchu podziemnych zakładów górniczych (DZ.U.2017 poz. 1118 2017.07.01).
3. Rozporządzenie Ministra Środowiska z dnia 29 stycznia 2013r. w sprawie zagrożeń naturalnych w zakładach górniczych (Dz. U. z 2015 poz. 1702 wraz z późn. zm.)
4. Aktów prawnych wdrażających dyrektywy nowego podejścia UE do polskiego ustawodawstwa:
   b) Ustawy z dnia 30 sierpnia 2002 r. o systemie oceny zgodności (Dz. U. z 2017, poz. 1226 z późn. zm.).
   b) Ustawy z dnia 13 kwietnia 2016 r. o systemach oceny zgodności i nadzoru rynku (Dz. U. 2017 poz. 1390)
   c) Rozporządzenia Ministra Rozwoju z dnia 6 czerwca 2016 r. w sprawie wymagań dla urządzeń systemów ochronnych przeznaczonych do użytku w atmosferze potencjalnie wybuchowej (Dz. U. 2016 poz. 817) - Dyrektywa 2014/34/UE (ATEX).
   d) Rozporządzenia Ministra Gospodarki z dnia 21 października 2008 r. w sprawie zasadniczych wymagań dla maszyn (dyrektywa 2006/42 WE), Dz. U. Nr 199, poz. 1228 z późn. zm.

……
pieczęć i podpisy osoby / osób upoważnionych do reprezentowania Wykonawcy

Załącznik Nr 3

Oświadczenie dotyczące przedmiotu oferty

1) **Wykonawca, a w przypadku oferty wspólnej Pełnomocnik:**

_____

(pełna nazwa i adres)

_____

2) Nazwa oferowanego wyrobu oraz nr pozycji formularza ofertowego**:**

_____

_____

3) Producent wyrobu:

Nazwa producenta	Adres producenta	Nr pozycji formularza ofertowego

Oświadczam z pełną odpowiedzialnością, że wyrób spełnia wymagania prawa polskiego i Unii Europejskiej w zakresie wprowadzenia na rynek i do użytku w podziemnych wyrobiskach zakładów górniczych w warunkach istniejących zagrożeń.

Załącznik 5

Wymagania prawno-techniczne
przy zakupie nowych środków trwałych, dla których wymagane jest wyposażenie w elementy (transpondery pasywne)
do elektronicznej identyfikacji.

1. Zabudowany transponder pasywny powinien spełniać poniższe parametry:

   - budowa przeciwwybuchowa,
   - grupa, kategoria I M1,
   - częstotliwość pracy 13,56 MHz,
   - numer identyfikacyjny powinien być zapisany w ogólnie przyjętym standardzie (Mifare, ISO 14443 typ A/B, ISO 15693, I-CODE) tj. odczytywanym przez terminal mobilny dostosowany do wymaganej częstotliwości,
   - temperatura robocza pracy od -10°C do +40 °C,
   - umieszczony w trwałej obudowie (np. zalewie z tworzywa) umożliwiającej bezpośredni montaż na środkach trwałych za pomocą techniki klejenia, spawania lub opaskami stalowymi.

2. Wymagania prawne oraz wymagane parametry techniczno-użytkowe.

   Transponder pasywny powinien posiadać:

   a) Certyfikat badania typu UE/WE (dla urządzeń budowy przeciwwybuchowej) wydany przez notyfikowaną jednostkę certyfikującą i potwierdzający, że urządzenia spełniają wymagania grupy I kategorii M1 zgodnie z Dyrektywą 2014/34/UE lub 94/9/WE.

   b) Deklarację zgodności zgodną z Rozporządzeniem Ministra Rozwoju z 6 czerwca 2016r. *„W sprawie wymagań dla urządzeń i systemów ochronnych przeznaczonych do użytku w atmosferze potencjalnie wybuchowej" (Dz.U. 2016 poz. 817).*
   Deklaracja powinna również potwierdzać spełnienie wymagań wynikających z ustawy z 9 czerwca 2011r. *„Prawo geologiczne i górnicze"* wraz z Rozporządzeniami z niej wynikającymi *(Dz.U. 2020 poz. 1064 – tekst jednolity).*
   W przypadku urządzeń generujących fale elektromagnetyczne wymaga się również potwierdzenia spełnienia wymagań ustawy z 13 kwietnia 2007r. *„O kompatybilności elektromagnetycznej" (Dz. U. 2019 poz. 2388 – tekst jednolity).*

   c) Instrukcję użytkowania lub DTR potwierdzającą spełnienie wymagań technicznych.

   d) Zamawiający wymaga, aby transponder pasywny był fabrycznie nowy. Pod pojęciem „fabrycznie nowy" rozumie się produkt wykonany z pełnowartościowych elementów, bez śladów użytkowania i uszkodzenia, wolny od wad technicznych i prawnych, dopuszczony do obrotu.

   e) Zamawiający nie dopuszcza dostawy podzespołów poddanych procesowi odnowienia (ang. refurbished).

   f) Transponder pasywny powinien być zamocowany w miejscu ustalonym z Zamawiającym*)

   g) Zabudowa transpondera pasywnego nie może powodować powstania nowego urządzenia.

Poniżej (informacyjnie) dostępne typy transponderów pasywnych (producent ELSTA – Wieliczka).

Transpondery pasywne pracujące w paśmie częstotliwości 13,56 MHz w obudowach przeznaczonych do montażu na środkach trwałych w warunkach dołowych w wersjach mocowanych za pomocą techniki klejenia, spawania lub opaskami:

- *TRID-02/A - klejony*
- *TRID-02/B - klejony*
- *TRID-02/C - klejony*
- *TRID-02/D - klejony*
- *TRID-02/F - klejony*
- *TRID-02/H - spawany*
- *TRID-02/K - opaskowy*
- *TRID-02/L - opaskowy*
- *TRID-02/L1 - opaskowy*
- *TRID-02/M - klejony*

Dopuszcza się zastosowanie innych typów transponderów pasywnych niż wyżej wymienione, po uzgodnieniu z Zamawiającym.

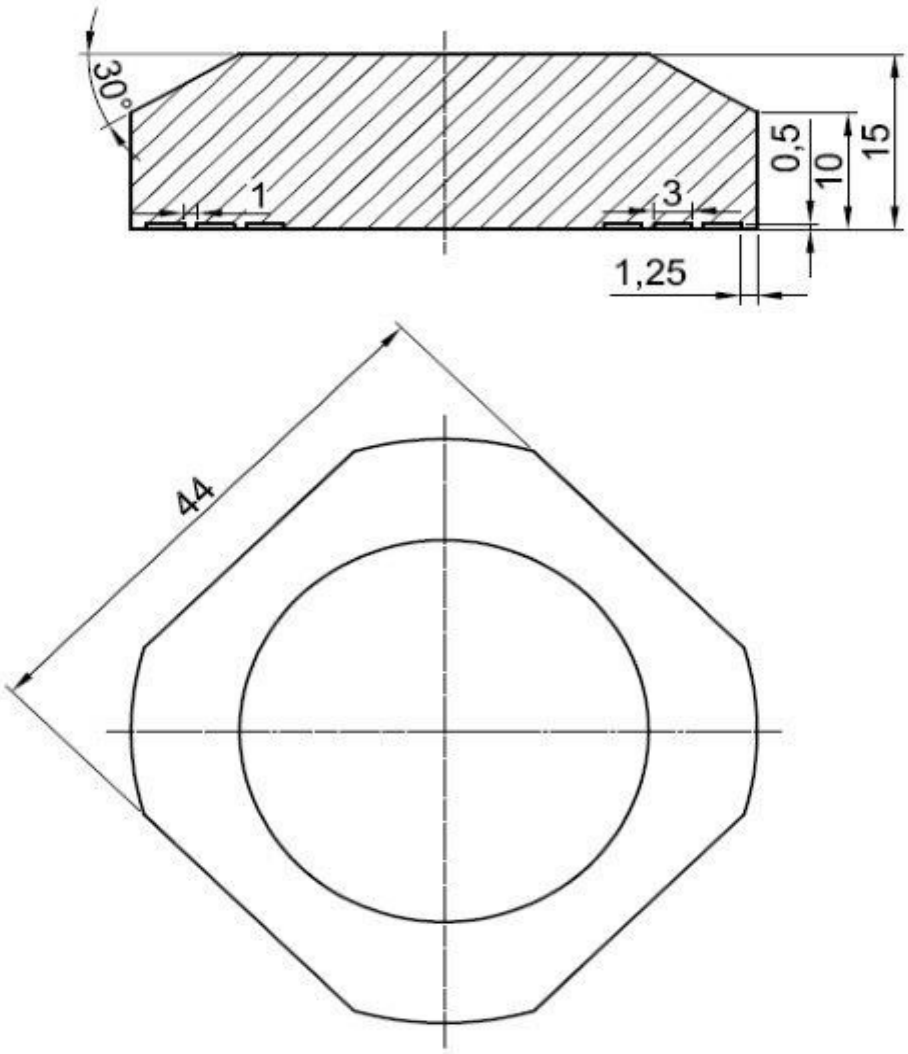

Wzór A
(TRID-02/A)

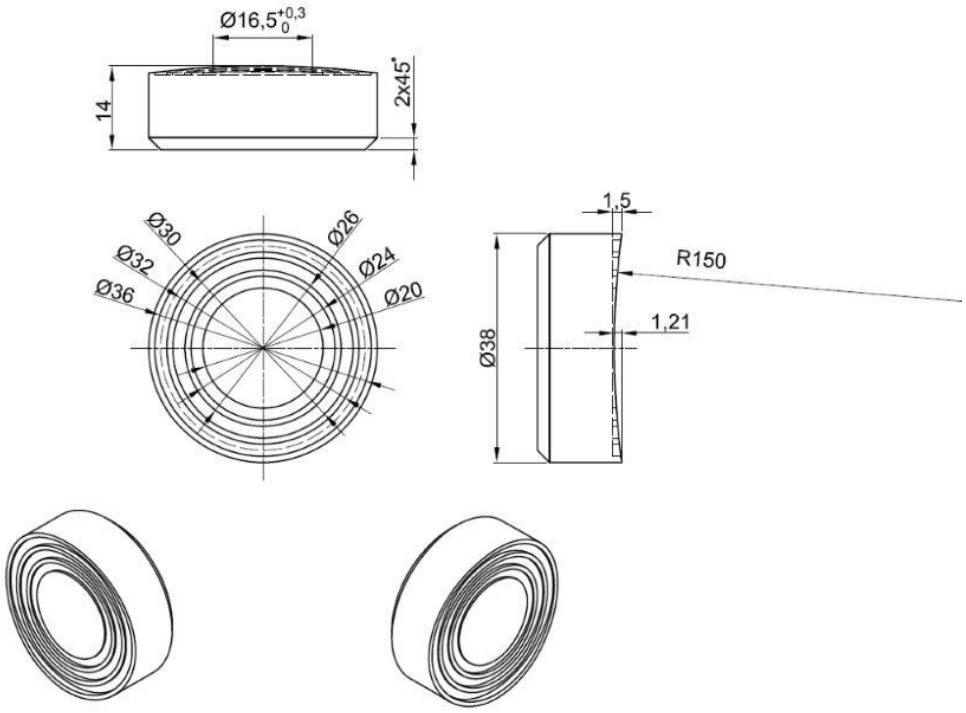

Wzór B
(TRID-02/B)

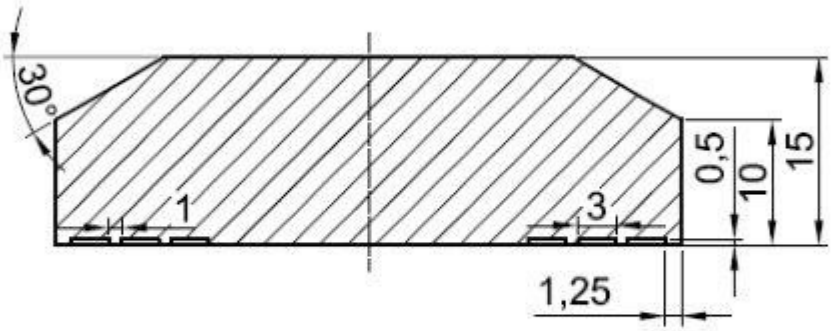

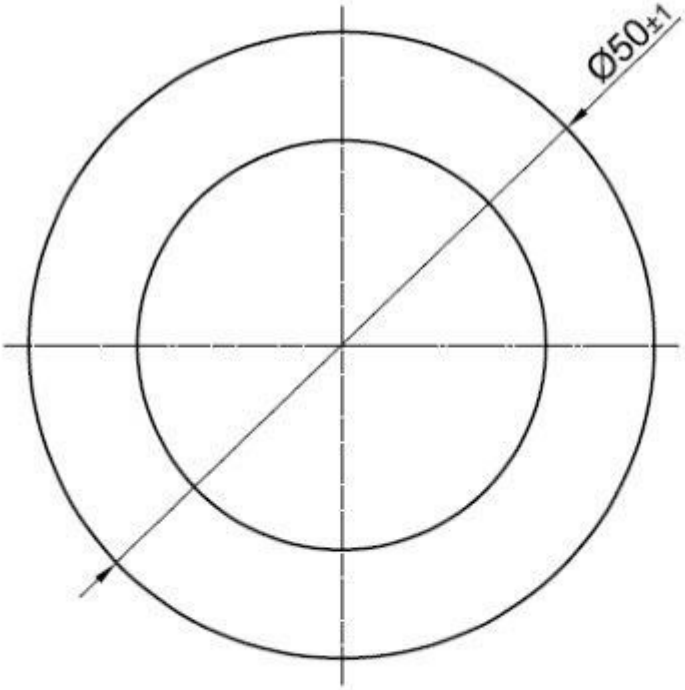

Wzór C
(TRID-02/C)

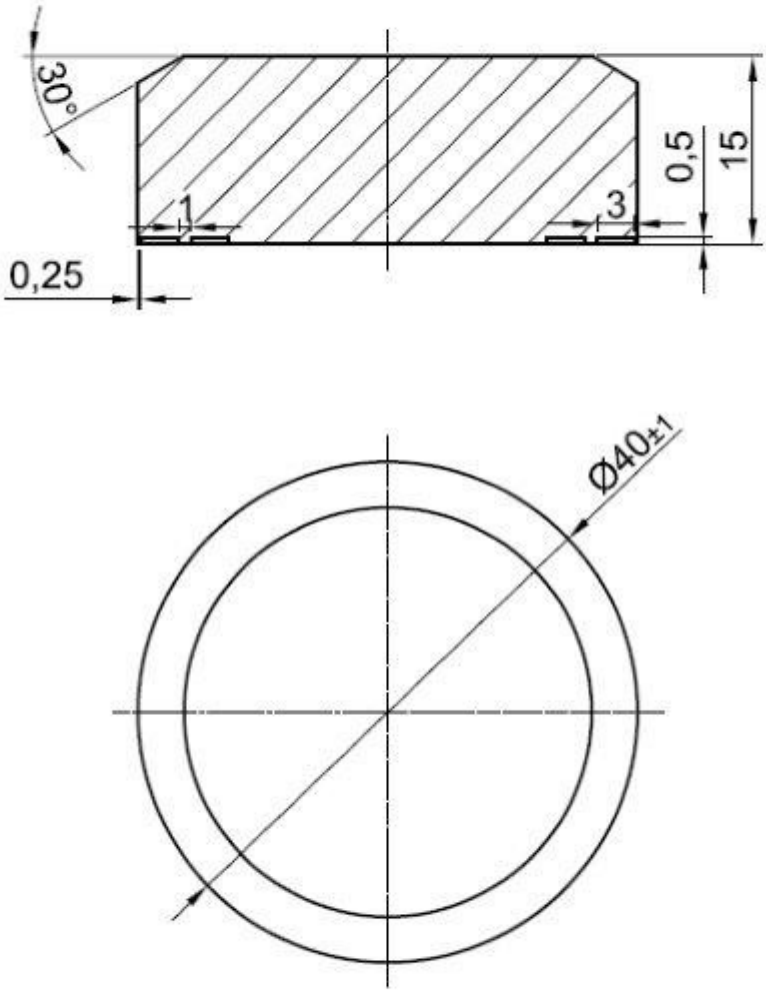

Wzór D
(TRID-02/D)

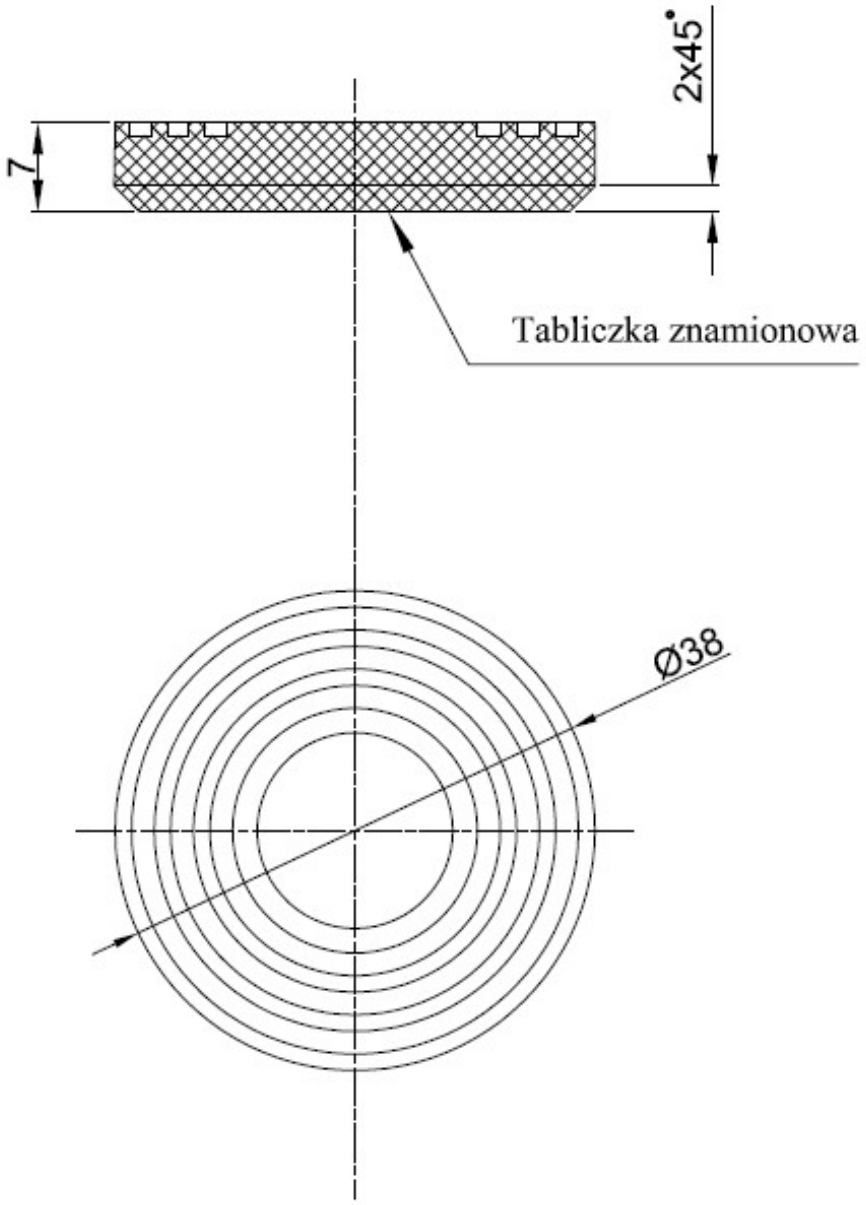

Wzór F
(TRID-02/F)

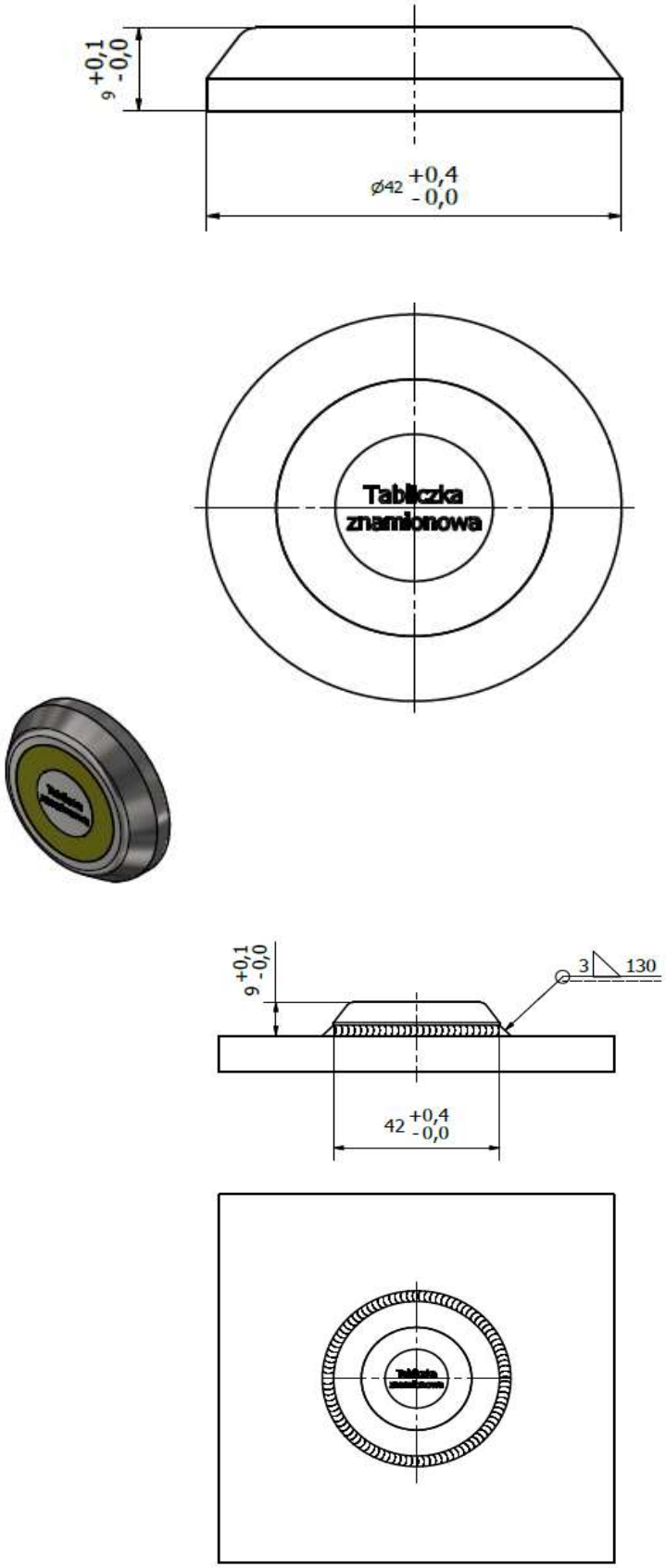

Wzór H
(TRID-02/H)

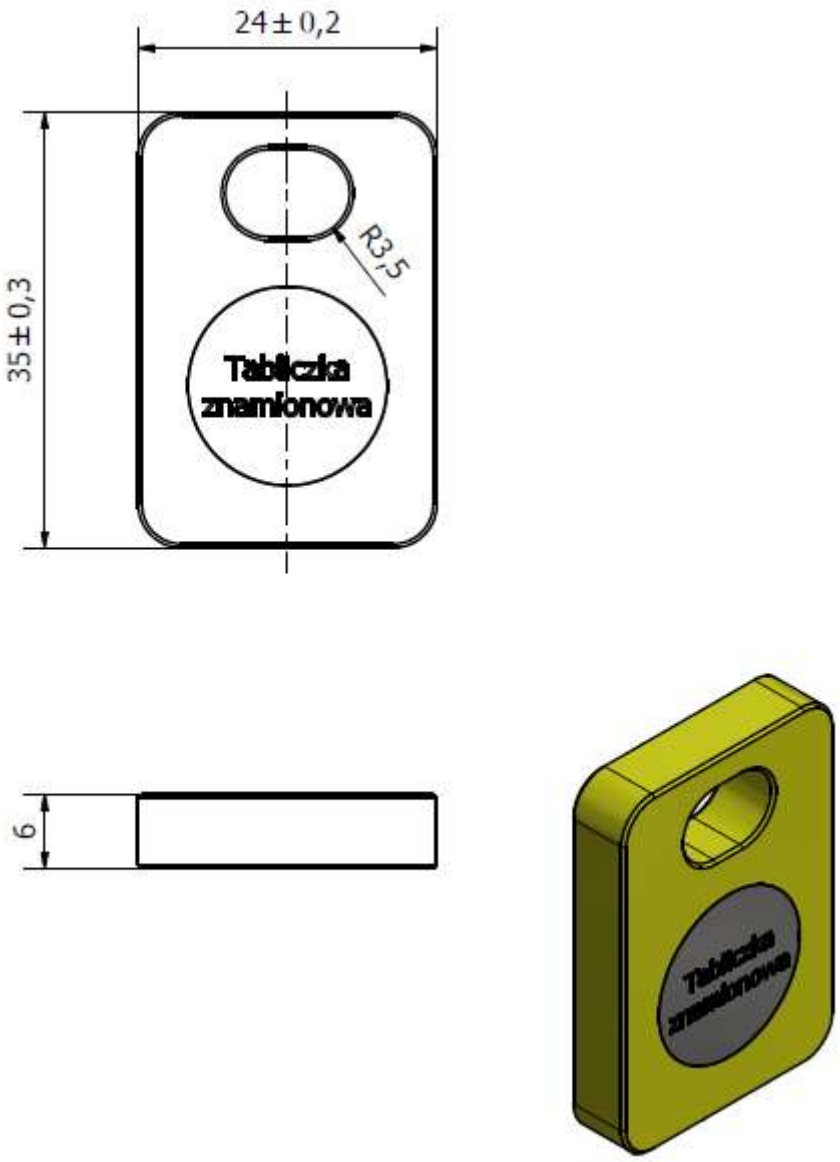

Wzór K
(TRID-02/K)

Wzór L
(TRID-02/L)

Wzór L1
(TRID-02/L1)