Płyta zespołu dociskowo-grzewczego prasy do wulkanizacji taśm przenośnikowych B-1200 i B-1400 metodą na gorąco

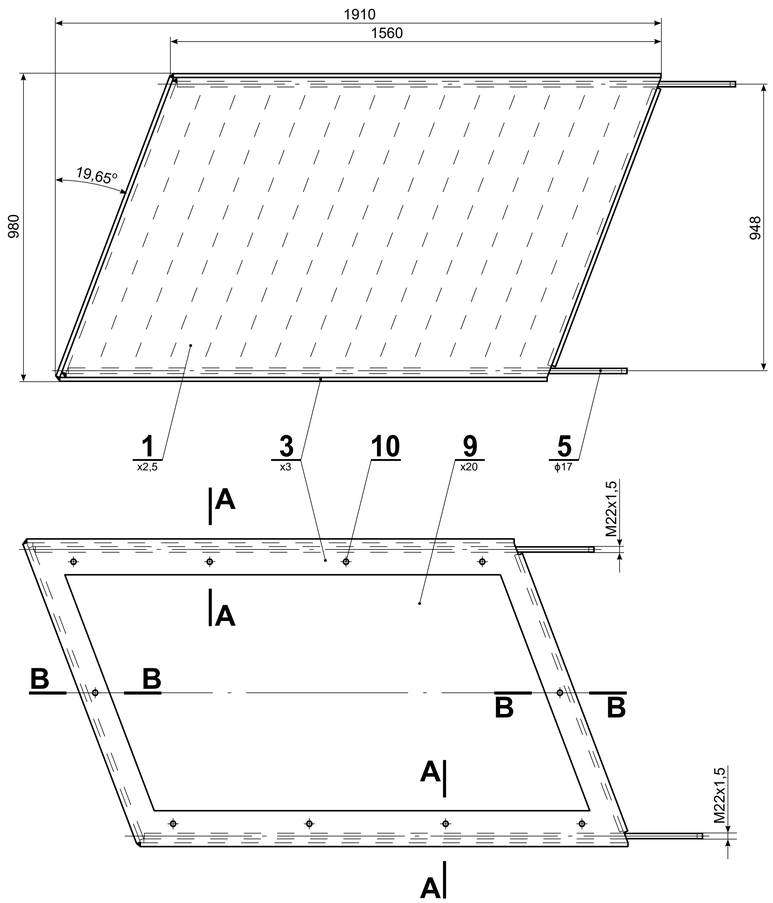

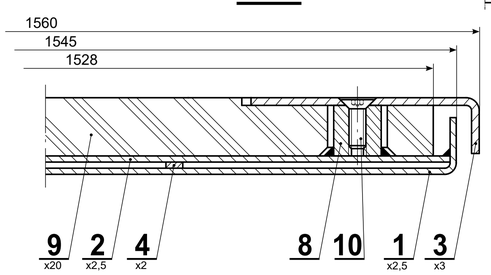

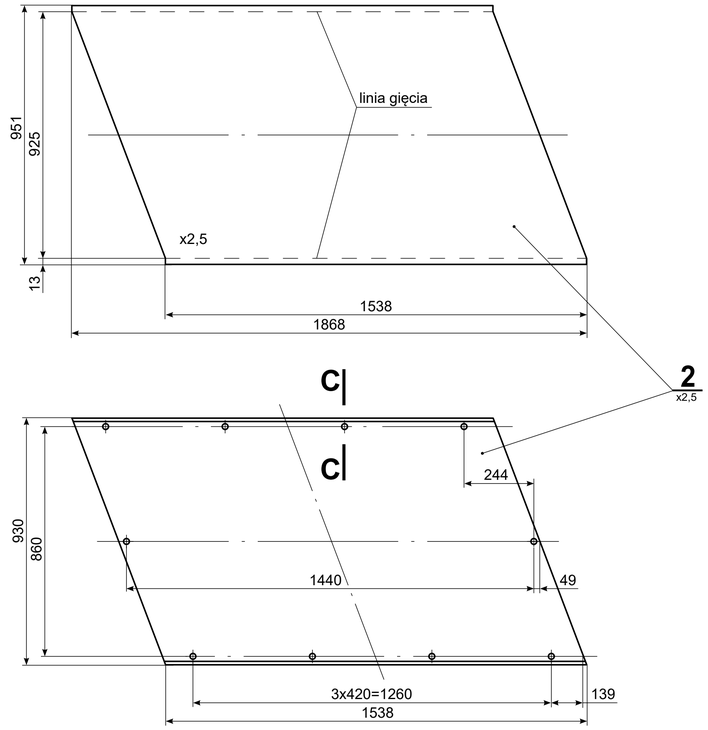

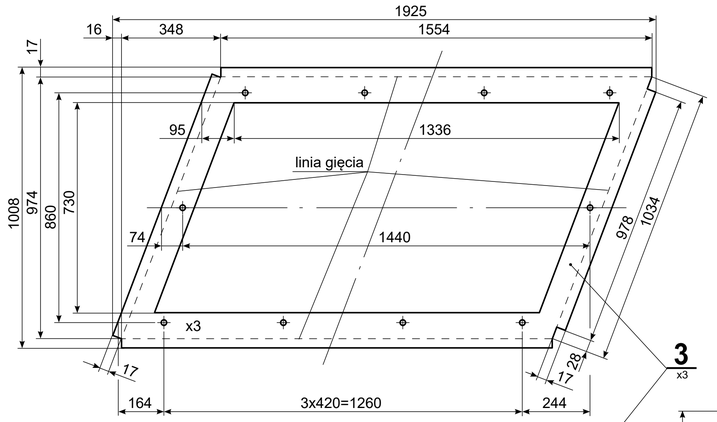

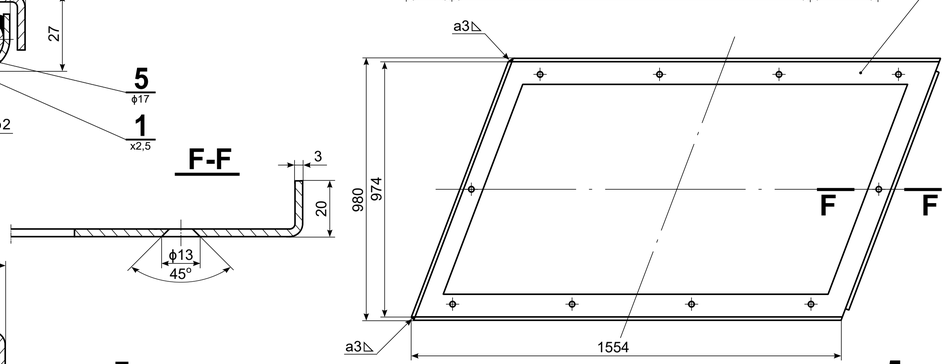

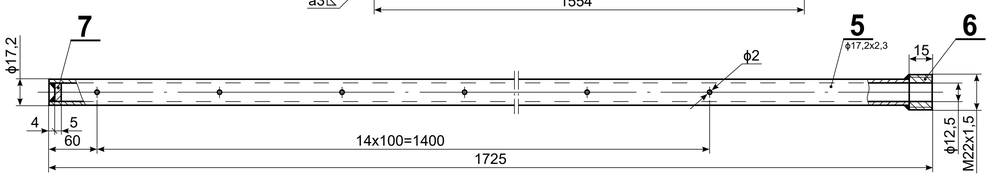

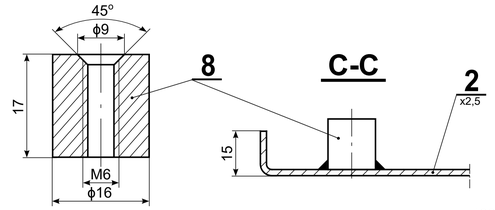

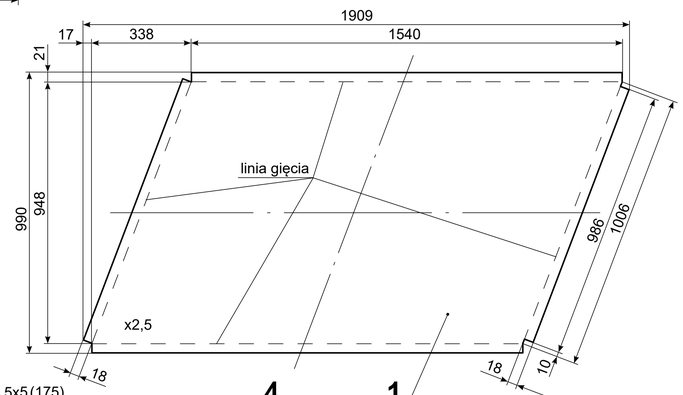

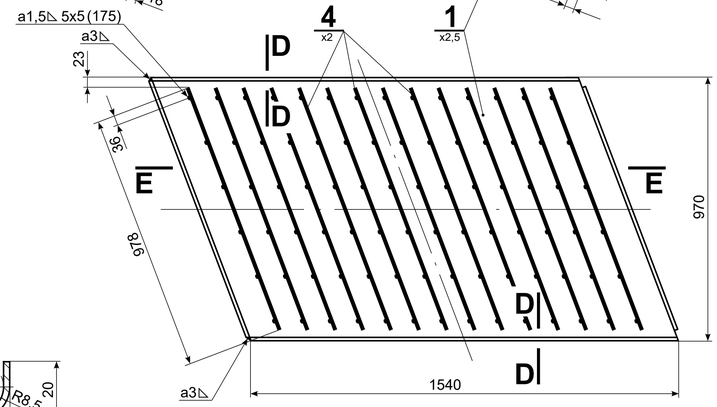

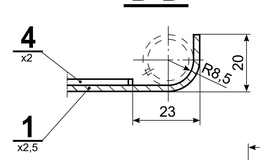

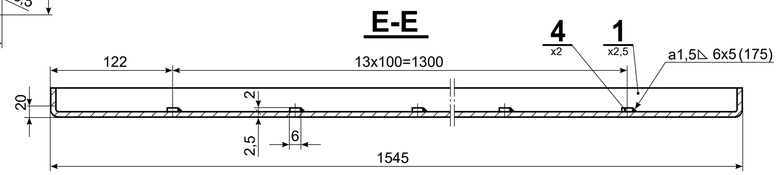

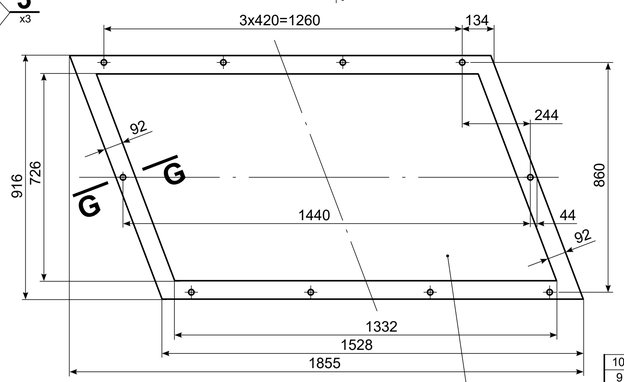

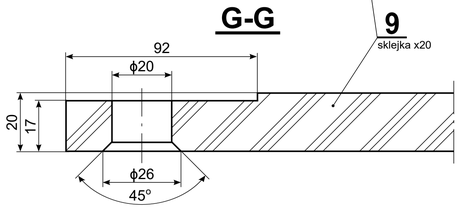

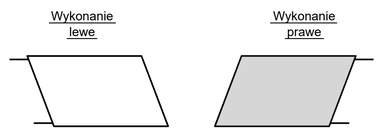

Σ 91,07 kg

Poz.	Nazwa części	szt.	Materiał	Rys.norm.	Ciężar 1szt.	Uwagi
10	Śruba stożkowa M6x18 imbusowa	10		DIN7991		
9	Płyta drewniana - sklejka 20mm	1			14,00	
8	Tuleja ϕ16x17	10	St3Sx		0,03	
7	Bl.5 - ϕ12,5 /zaślepiająca/	2	St3Sx		0,01	
6	Tuleja M22x1,5/ϕ12,5x15	2	St3Sx		0,03	
5	Rura ϕ17,2x2,3 - 1710	2	St3Sx		1,45	
4	Bl.2x6x978	14	St3Sx		0,09	
3	Bl.3x1008x1925	1	St3Sx		13,30	
2	Bl.2,5x951x1868	1	St3Sx		28,70	
1	Bl.2,5x990x1909	1	St3Sx		30,50	

Konstruował			**KWK ROW Ruch Marcel**
Kreślił	07.2025		
Sprawdził			
Podziałka 1:20	Płyta zespołu dociskowo-grzewczego prasy do wulkanizacji taśm przenośnikowych B-1200 i B-1400 metodą na gorąco	wyk. prawe	**P-2657-25**