20/(5/)

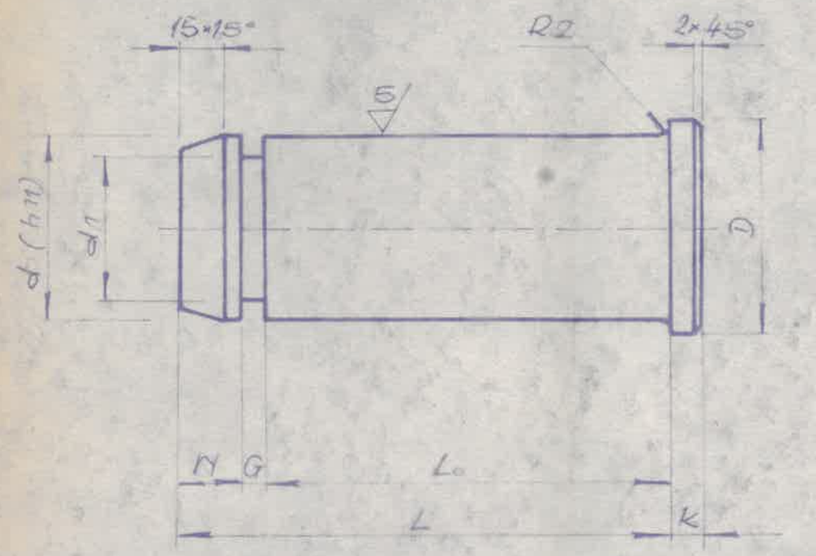

TABELA WYMIARÓW

Sworzeń						Płytka ustalająca						Śruba
d h11	d1	D	G	N	K	x	a	b	c	d2	e	M×l
30	21	40	7	20	6	23	80	25	50	11	6	M10×25
32	22	42	7	20	6	24						
36	25	46	7	20	6	25						
40	28	52	7	20	6	27						
42	30	54	7	20	6	28						
45	31	58	9	22	8	31	100	30	70	13	8	M12×30
50	35	62	9	22	8	33						
56	40	66	9	22	8	35						
60	42	72	9	22	8	36						
63	46	75	9	22	8	38						
70	49	80	11	25	10	45	140	40	100	17	10	M16×35
75	52	88	11	25	10	46						
80	56	92	11	25	10	48						
90	63	105	11	25	10	52						

Wymiary l i L0 podane są na rysunku zestawieniowym w wykazie części

PRZYKŁAD OZNACZENIA: Sworzeń o średnicy d=60 mm, długości L=150 mm długości L0 = 120 mm z płytką ustalającą i śrubami

Zespół sworznia 60×150/120 nr rys 074-165

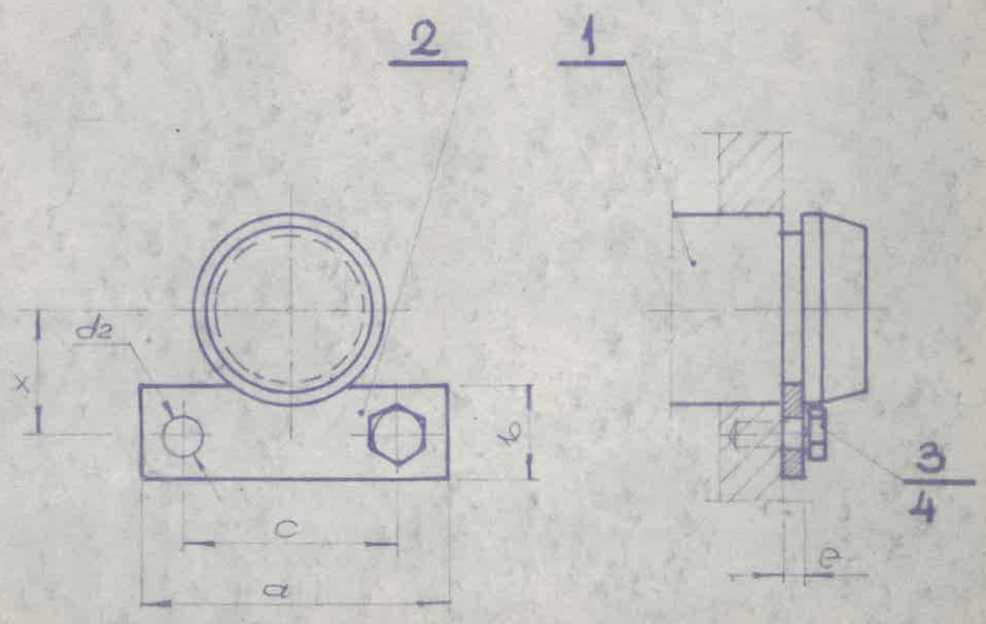

Poz.	Nazwa części	Ilość	Mat	Masa jedn	Masa całk	Nr rys normy	Uwagi
4	Podkładka spręż. (10.2)(12.2)(16.3)	2				PN 77 M 82008	
3	Śruba M×l 4.8-III	2				PN 76 M 82105	
2	Płytka ustalająca	1	St 3			PN 64 M 85170	
1	Sworzeń	1					

PRZEDSIĘBIORSTWO BUDOWY SZYBÓW
41-900 BYTOM ul. KATOWICKA 18

	NAZWISKO	DATA	PODPIS
PROJEKTOWAŁ			
KONSTRUOWAŁ	U. WISŁA	85.06	
KREŚLIŁ	C. KWLTK	85.06	
SPRAWDZIŁ	T. WAMNOW	85.06	
KIER. DZIAŁU	MGR INŻ SIEMIENIEC	85.06	

PODZIAŁKA
FORMAT A3
SR. OBLICZEŃ
OBIEKT/WERSJA/ZESTAW

KOPALNIA Halemba
SZYB Północny II

TREŚĆ RYSUNKU
ZESPÓŁ SWORZNIA

NR RYSUNKU 074-165